HINKLEY

Mounting Instructions

English

Item No: 4875

start here

1. Find a clear area in which you can work.
2. Unpack fixture and glass from carton.
3. Carefully review instructions prior to assembly.

*** The construction of this fixture will be accomplished by first assembling the main body of the fixture, making all necessary electrical connections, hanging the fixture from the ceiling, and then installing the fixture shade.

SAFETY WARNING: READ WIRING AND GROUNDING INSTRUCTIONS (I.S. 18) AND ANY ADDITIONAL DIRECTIONS. TURN POWER SUPPLY OFF DURING INSTALLATION. IF NEW WIRING IS REQUIRED, CONSULT A QUALIFIED ELECTRICIAN OR LOCAL AUTHORITIES FOR CODE REQUIREMENTS.

1. To assembly main body of fixture prior to hanging, first rotate arms (A) attached to main body (M), until they are equally spaced 72 degrees apart, see - Drawing 1 and 2.
2. Next take Ring (R) and slip stud (D), located in the back of arms (A), throught the holes in ring (R).
3. Next thread on barrel knob (K) onto end of exposed stud (D) to secure ring to arms (A).
4. Fixture is ready for installation, please following mounting instruction sheet (IS-19) provided. After fixture is installed please return to this section for instructions to complete assembly.

1. Prior to installing the candle sleeves and shades, attached chained crystal (C) to hook located directly under the loop at the top of fixture.
2. To install shade first slip candle sleeve with harp (2) over socket (1) - see Drawing 2.
3. Fixture should be lamped accordingly at this time.
4. Align center hole in shade mount (S) with hole in the harp (H).
5. Thread stud (4) into hole in harp (H) approximately 1/4”.
6. Thread barrel knob (5) onto end of exposed stud (4) and tighten to secure shade.

Instrucciones de montaje

Spanish

Número de artículo: 4875

empezar aquí

1. Encuentre un área despejada en la que pueda trabajar.
2. Desembale la luminaria y el vidrio del cartón.
3. Revise cuidadosamente las instrucciones antes del montaje.

*** La construcción de esta luminaria se logrará primero ensamblando el cuerpo principal, haciendo todas las conexiones eléctricas necesarias, colgando la luminaria del techo y luego instalando la pantalla del accesorio.

ADVERTENCIA DE SEGURIDAD: LEA LAS INSTRUCCIONES DE CABLEADO Y CONEXIÓN A TIERRA (I.S. 18) Y CUALQUIER INSTRUCCIONES ADICIONALES. APAGUE LA FUENTE DE ALIMENTACIÓN DURANTE LA INSTALACIÓN. SI SE REQUIERE CABLEADO NUEVO, CONSULTE A UN ELECTRICISTA CALIFICADO OA AUTORIDADES LOCALES PARA LOS REQUISITOS DEL CÓDIGO.

1. Para ensamblar el cuerpo principal antes de colgar, primero gire los brazos (A) unidos al cuerpo principal (M), hasta que estén igualmente espaciados a 72 grados de separación, vea los dibujos 1 y 2.
2. Luego tome el anillo (R) y el perno de deslizamiento (D), ubicado en la parte posterior de los brazos (A), a través de los agujeros en el anillo (R).
3. Luego enrosque la perilla del cañón (K) en el extremo del perno expuesto (D) para asegurar el anillo a los brazos (A).
4. El accesorio está listo para la instalación, siga la hoja de instrucciones de montaje (IS-19) provista. Después de instalar el accesorio, regrese a esta sección para obtener instrucciones para completar el ensamblaje.

1. Antes de instalar las fundas y cortinas de las velas, conecte el cristal encadenado (C) al gancho ubicado directamente debajo del lazo en la parte superior del accesorio.
2. Para instalar la cortina primero deslice la manga de la vela con el arpa (2) sobre el zócalo (1) - vea el Dibujo 2.
3. La luminaria debe colocarse en consecuencia en este momento.
4. Alinee el orificio central en el soporte de sombra (S) con el orificio en el arpa (H).
5. Enrosque el espárrago (4) en el orificio del arpa (H) aproximadamente 1/4 ”.
6. Enrosque la perilla del cañón (5) en el extremo del perno expuesto (4) y apriete para asegurar la sombra.

Instructions de montage

French

Numéro d'article: 4875

commencez ici

1. Trouvez un espace clair dans lequel vous pouvez travailler.
2. Déballez le luminaire et le verre du carton.
3. Lisez attentivement les instructions avant l'assemblage.

*** La construction de ce luminaire sera accomplie en assemblant d'abord le corps principal, en effectuant toutes les connexions électriques nécessaires, en accrochant le luminaire au plafond, puis en installant l'abat-jour du luminaire.

AVERTISSEMENT DE SÉCURITÉ: LISEZ LES INSTRUCTIONS DE CÂBLAGE ET DE MISE À LA TERRE (I.S.18) ET TOUTES DIRECTIONS SUPPLÉMENTAIRES. COUPER L'ALIMENTATION ÉLECTRIQUE PENDANT L'INSTALLATION. SI UN NOUVEAU CÂBLAGE EST NÉCESSAIRE, CONSULTEZ UN ÉLECTRICIEN QUALIFIÉ OU LES AUTORITÉS LOCALES POUR LES EXIGENCES DU CODE.

1. Pour assembler le corps principal avant de le suspendre, faites d'abord tourner les bras (A) fixés au corps principal (M), jusqu'à ce qu'ils soient également espacés de 72 degrés, voir - Dessin 1 et 2.
2. Ensuite, prenez l'anneau (R) et le goujon coulissant (D), situé à l'arrière des bras (A), à travers les trous de l'anneau (R).
3. Visser ensuite le bouton du canon (K) sur l'extrémité du goujon exposé (D) pour fixer l'anneau aux bras (A).
4. Le luminaire est prêt pour l'installation, veuillez suivre la feuille d'instructions de montage (IS-19) fournie. Une fois le luminaire installé, veuillez revenir à cette section pour obtenir des instructions sur l'assemblage complet.

1. Avant d'installer les manchons et les abat-jour de bougie, attachez le cristal enchaîné (C) au crochet situé directement sous la boucle en haut du luminaire.
2. Pour installer le premier manchon de bougie antidérapante avec harpe (2) sur la douille (1) - voir dessin 2.
3. le luminaire doit être allumé en conséquence à ce moment.
4. Alignez le trou central du support de store (S) avec le trou de la harpe (H).
5. Vissez le goujon (4) dans le trou de la harpe (H) d'environ 1/4 ”.
6. Vissez le bouton du barillet (5) sur l'extrémité du montant exposé (4) et serrez pour fixer l'ombre.

Drawing 1 - Assembly

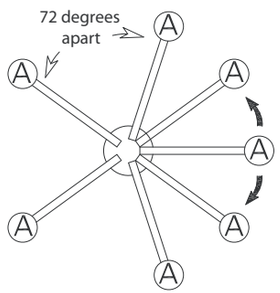

Drawing 2 - Glass Installation

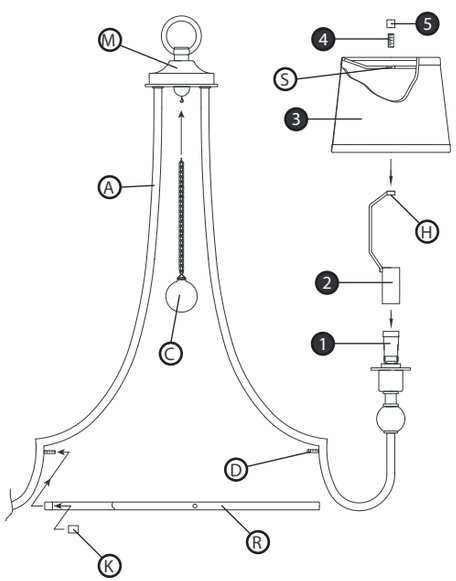

HINKLEY

I.S. 19 hanging instructions

Drawing 1 – Hanging Instruction

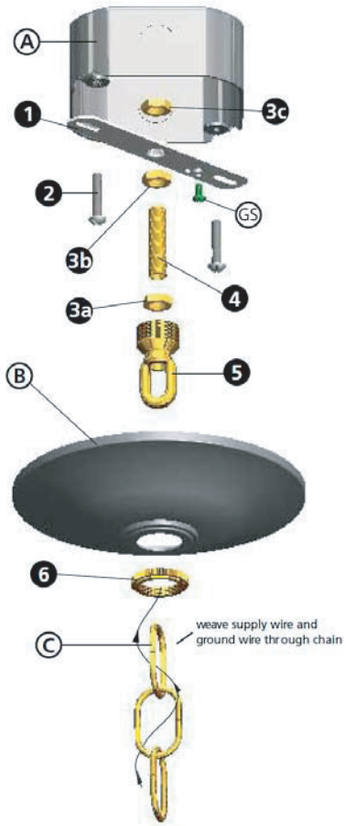

Drawing 2 – Canopy Adjustment

start here

SAFETY WARNING: READ WIRING AND GROUNDING INSTRUCTIONS (I.S. 18) AND ANY ADDITIONAL DIRECTIONS. TURN POWER SUPPLY OFF DURING INSTALLATION. IF NEW WIRING IS REQUIRED, CONSULT A QUALIFIED ELECTRICIAN OR LOCAL AUTHORITIES FOR CODE REQUIREMENTS.

1. Shut off electrical current before starting. If the fixture you are replacing is turned on and off by a wall switch, simply turn the switch off. If not, remove the appropriate fuse (or open the circuit breakers) until the fixture is dead.

DO NOT restore current - either by fuse, breaker or switch - until the new fixture is completely wired and in place.

1. Fasten mounting strap **(1)** to outlet box (**(A)** with the two 8-32 screws (**(2) not** provided - see **Drawing 1**.
2. Thread 2 - hex nuts (**(3a)** and (**(3b)** onto threaded tubing (**(4)**.
3. Thread one end of threaded tubing (**(4)** into loop (**(5)** a minimum of 1/2" to 3/4". Tighten hex nut (**(3a)** against loop (**(5)** to lock loop in position.
4. Thread other end of threaded tube (**(4)** into mounting strap approximately 1/2".
5. Slip canopy (**(B)** over loop (**(5)** and adjust height of loop so half of the threaded area on the loop is exposed - see Drawing 2 below. After loop height is adjusted, tighten hex nut (3b) up against mounting strap, tighten against mounting strap to lock loop and threaded tube in position.
6. Remove mounting strap (**(1)** from junction box (**(A),** and thread third hex nut (**(3c)** onto end of threaded tube (**(4)** above the mounting strap, tighten against mounting strap to lock assembly in position.
7. Remount mounting strap to junction box.

1. Taking the chain, determine the length you require to hang the fixture.
2. Attach one end of the chain to the top loop of the fixture.
3. Now slip loop collar **(6)** and canopy **(B)** onto chain. – - **see Drawing 2**
4. Attach other end of chain to loop **(5).** Get assistance for this step since fixture may be heavy and difficult to hold while attaching the chain.

1. Unwrap fixture lead wire and ground wire and weave them up through the chain.
2. Slip fixture lead wire and ground wire through center of loop (**(5).**
3. Connect ground wire to mounting strap (**(1)** using green ground screw (**(GS)**.
4. Make electrical connections from supply wire to fixture lead wires. Refer to instruction sheet (**(I.S. 18)** and follow all instructions to make all necessary wiring connections.
5. Slip canopy up firmly against the ceiling and secure by turning the threaded collar (**(6)** on loop (**(5)** until tight.

I.S. 19 instructions suspendues

commencez ici

AVERTISSEMENT DE SECURITE: LIRE CABLAGE ET INSTRUCTIONS DE MISE (IS 18), ET TOUTE AUTRE INSTRUC TION. COUPER L'ALIMENTATION ELECTRIQUE PENDANT L'ONSTALLATION. SI DE NOUVELLES CABLAGE N'EST NECESSAIRE, CONSULTEZ UN ELECTRICIEN QUALIFIE OU AUTORITES LOCALES POUR EXIGENCES DU CODE

1. Couper le courant électrique avant de commencer. Si l'appareil vous remplacez est activé et désactivé par un interrupteur mural, il suffit de tourner l'interrupteur. Sinon, retirez le fusible approprié (ou ouvrez les disjoncteurs) jusqu'á ce que l'appareil est mort.

Ne pass restaurer actuel – - soit par fusible, disjoncteur ou interrupteur – - jusqu'á ce que le nouvel appareil est entiérement cable et en place.

1. Fixer sangle de fixation **(1)** á la boîte de sortie (**(A)** avec les deux vis 8-32 (**(2)** – non fourni - **Voir Schéma 1**.
2. Sujet 2 – - écrous hexagonaux (**(3a)** et (**(3b)** sur le tube fileté (**(4)**.
3. Rnfilez une extrémité d'un tube fileté (**(4)** dans la boucle (**(5)** d/un minimum de 12.7mm á 19.05 mm. Serrez l'écrou hexagonal (**(3a)** á l'encontre de boucle (**(5)** pour verrouiller la boucle en position.
4. Filautre extrémite du tube fileté (**(4)** dans la sangle de fixation d'eviron 12.7 mm.
5. Glissez canopée (**(B)** sur la boucle (**(5)** et régler la hauteur de la boucle anisi la moitié de la partie filetée de la boucle est exposée – - **voir dessin 2 ci-dessous.** Aprés hauteur de boucle est ajustée, serrez l'écrou hexagonal (**(3b)** contre sangle de fixation, serrez contre sangle de fixation pour verrouiller la boucle et le tube fileté en position.
6. Supprimer étrier de montage (**(1)** á partir de la boîte de jonction (**(A)**, et le troiseiéme écrou hexagonal de fil (**(3c)** sur l'extrémité du tube fileté (**(4)** au-dessus de la bande de montage, serrer contre la sangle de fixation pour bloquer l'assemblage en position.
7. Sangle de fixation remonter á la boîte de jonction.

1. Prenant la cgaîne, determiner la longueur don't vous bensoin pour accrocher l'appreil.
2. Fixez une extrémité de la chaîne á la boucle supérieure de l'appareil – - **Voir Schéma 2**.
3. Repredre collier en boucle (**(6)** et la voûte (**(B)** sur la chaîne.
4. Attacher autre extrémité de la chaîne á boucle (**(5)**. Obtenir de l'aide pour cette étape depuis luminaire peut être lourd et difficile á tenir tout en attachant la chaîne.

1. Déroulez cable d'alimentation et cable de terre et les tisser á travers la chaîne.
2. Glissez fournir des fils et fil de terre á travers la centre de la boucle (**(5)**.
3. Connectez le fil de terre á la sangle de fixation (**(1)** avex la vis de terre verte (**(GS)**.
4. Effectuez les connexions électriques du câble d'alimentation á fils de connexion du projecteur. Roportez-vous á la feuille dintruction (**(IS18)** et suivez toutes les instructions pour effectuer tous les brachements nécessaires.
5. Glissez verriére fermement vers le haut contre le plafond et sécuriesé en tournant la baque filetée (**(5)** sur la boucle (**(4)** iusqu'á la buttée.

I.S. 19 instrucciones para colgar

empieza aquí

ADVERTENCIA DE SEGURIDAD : LEA LAS INSTRUCCIONES DE HACER LAS CONEXIONES ELECTRICA Y ALAMBRE DE CONEXION A TIERRA (I.S.18) Y INSTRUCCIONES ADICIONALES. APAGUE ALIMENTACION DE CORRIENTE DURANTE INSTALACION. SI SE REQUIERE CABLEADO NUEVO, CONSULTE CON ELECTRICISTA CALIFICADO O LAS AUTORIDADES LOCALES PARA REQUERIMIENTOS DEL CODIGO.

1. Apague la corriente eléctrica antes de comenzar. Si el luminario que vas a reemplazar se prende y se apaga por un interruptor de pared, simplemente apaga el interrupto. Si no es asi, quite el fusible apropiado (o abrir los interruptores de circuito) hasta que el luminaria está sin corriente.

No restaure el corriente – - por medio de fusible, interruptor o interruptor de circuito– - hasta que la luminaria nueva está completamente conectado y en su lugar.

1. Apriete la correa de montaje (**(1)** de la caja de conexiones (**(A)** con los dos tornillos 8-32 (**(2) no previsto – Véase la Figura 1.**
2. Rosca 2 – - tuercas hexagonales (**(3a)** y (**(3b)** en el tubo roscado (**(4)**.
3. Pase un extremo de el tubo roscado (**(4)** en el bucle (**(5)** un minimo de 1/2" a 3/4". Aprieta la tuerca hexagonal (**(3a)** en contra de bucle (**(5)** para fijar bucle en posición.
4. Rosca el otro extremo de tubo roscado (**(4)** en la correa de montaje aproximadamente 1/2".
5. Desliza el dosel (**(B)** sobre bucle (**(5)** y ajustar la altura de bucle así que la mitad de la zona roscada en el bucle está expuesta – - **Véase la Figura 2 abajo.** Después que la bucle esta ajustada, apriete la tuerca hexagonal **(3b)** contra la correa de montaje para que se quede en posicion.
6. Quite la correa de montaje (**(1)** de la caja de conexiones (**(A)**,y rosca la tercera tuerca hexagonal (**(3c)** en el extremo del tubo rosacdo (**(4)** por encima de la correa de montaje, apriete contra la correa de montaje para fijar la posición de montaje.
7. Montar de nuevo la correa de montaje a la caja de conexiones.

1. Tomando la cadena, determina la longitud que usted necesita para colgar el luminaria.
2. Conecte un extremo de la cadena en el bucle de la parte superior de la luminaria. .
3. Ahora deslice el collar de el bucle (**(6)** y el dosel (**(B)** en la cadena. – - **Véase la Figura 2.**
4. Conecte el otro extremo de la cadena al bucle (**(5)**. Recibe la ayuda para este paso ya que la luminaria puede ser pesado y difficil de mantener mientras se conecta la cadena.

1. Desenrollar cables conductore y alambre de conexion a tierra y tejen a través de la cadena.
2. Deslice el cables conductores y alambre de conexion a tierra a traves del centro del bucle (**(5).**
3. Conecte el alambre de conexion a tierra a la correa de montaje (**(1)** con el tornillo verde de conexion a tierra (**(GS)**.
4. Haga los conexiones eléctricas de los cab les de alimentación a los cables conductores del luminaria. Referirse la pagina de instrucciones (**(I.S.18)** y siga todas las instrucciones para hacer todas las conexiones necesarias.
5. Con firmeza deslice el dosel contra el techo y asegure girando el collar roscado (**(6)** en el bucle (**(5)** hasta que quede apretado.

HINKLEY

Drawing 1 – Flush Mount

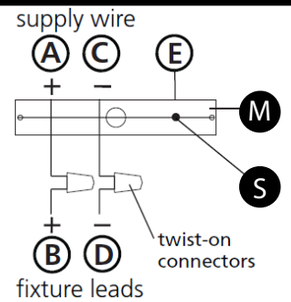

Drawing 2 – Chain Hung

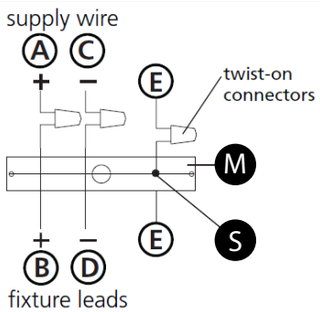

Drawing 3 – Post-Mount

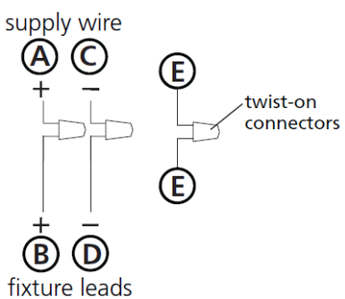

I.S. 18 wiring grounding instructions

SAFETY WARNING: READ WIRING AND GROUNDING INSTRUCTIONS (IS 18) AND ANY ADDITIONAL DIRECTIONS. TURN POWER SUPPLY OFF DURING INSTALLATION. IF NEW WIRING IS REQUIRED, CONSULT A QUALIFIED ELECTRICIAN OR LOCAL AUTHORITIES FOR CODE REQUIREMENTS

wiring instructions

Indoor Fixtures

1. Connect positive supply wire (A) (typically black or the smooth, unmarked side of the two-conductor cord) to positive fixture lead (B) with appropriately sized twist on connector - see Drawings 1 or 2.
2. Connect negative supply wire **(C)** (typically white or the ribbed, marked side of the two-conductor cord) to negative fixture lead **(D)**.
3. Please refer to the **grounding instructions** below to complete all electrical connections

Outdoor Fixtures

1. Connect positive supply wire **(A)** (typically black or the smooth unmarked side of the two-conductor cord) to positive fixture lead **(B)** with appropriately sized twist on connector – see **Drawings 2 or 3.**
2. Connect negative supply wire **(C)** (typically white or the ribbed, marked side of the two-conductor cord) to negative fixture lead **(D)**.
3. Cover open end of connectors with silicone sealant to form a watertight seal.

- If installing a wall mount fixture, use caulk to seal gaps between the fixture mounting plate (backplate) and the wall. This will help prevent water from entering the outlet box. If the wall surface is lap siding, use caulk and a fixture mounting platform specially.

4. Please refer to the **grounding instructions** below to complete all electrical connections.

grounding instructions

Flush Mount Fixtures

For positive grounding in a 3-wire electrical system, fasten the fixture ground wire (E) (typically copper or green plastic coated) to the fixture mounting strap (M) with the ground screw (S) - see Drawing 1.
Note: On straps for screw supported fixtures, first install the two mounting screws in strap. Any remaining tapped hole may be used for the ground screw.

Chain Hung Fixtures

Loop fixture ground wire (E) (typically copper or green plastic coated) under the head of the ground screw (S) on fixture mounting strap (M) and connect to the loose end of the fixture ground wire directly to the ground wire of the building system with appropriately sized twist-on connectors - see Drawing 2.

Post-Mount Fixtures

Connect fixture ground wire (E) (typically copper or green plastic coated) to power supply ground with appropriately sized twist-on connector inside post. Cover open end of connector with silicone sealant to form a watertight seal - see Drawing 3.

I.S. 18 câblage échouage instructions

AVERTISSEMENT DE SECURITE: LIRE CABLAGE ET INSTRUCTIONS DE MISE (IS 18), ET TOUTE AUTRE INSTRUCTION. COUPER L'ALIMENTATION ELECTRIQUE PENDANT L'ONSTALLATION. SI DE NOUVELLES CABLAGE N'EST NECESSAIRE, CONSULTEZ UN ELECTRICIEN QUALIFIE OU AUTORITES LOCALES POUR EXIGENCES DU CODE.

instructions de câblage

Luminaires Itérieurs

1. Brancher le fil d'alimentation positive **(A)** (généralement noir ou, côté lisse banalisée de la corde á deux conducteurs) á plob de fixation positive **(B)** avec la torsion de taille appropriée sur le connecteur – **Voir Schéma 1 ou 2.**
2. Connecter le fil d'alimentation négative **(C)** (générealement blanc ou l', côté marqué nervurée du fil á deux conducteurs) au conducteur négatif de l'appareil **(D)**.
3. S'il vous plaît se référer á la **mise á la terre instructions** ci-dessous pour terminer toutes les connexions électriques.

Luminaires Extérieurs

1. Brancher le fil d'alimentation positive **(A)** (généralement noir ou le côté lisse banalisée de la corde á deux conducteurs) á plomb de fixation positive **(B)** avec la torsion approrpriately taille du connecteur – **Voir Schéma 2 ou 3.**
2. Connecter le fil d'alimentation négative **(C)** (générealement blanc ou l', côté marqué nervurée du fil á deux conducteurs) au conducteur négatif de l'appareil **(D)**.
3. Couvrir extrémité ouverte de connecteurs acex du silicone pour former un joint étenche á l'eau.

- Si l'installation d'un luminaire de montage mural, utiliser calfeutrage pour sceller l'espace entre la plaque de montage de fixation (plaque arriére) et la paroi. Cela aidera á empêcher l'eau de pénétrer dans le boc sortie. Si la surface du mur est bardage á clin, utiliser caldeutrage et une plate-forme de montage d'appareils spécialement.

4. S'il vous plait se referrer auc instructions ci-dessous pour terminer la terre toutes les connexion s électrques.

instructions de mise

Montage Encastré Fixtures

Pour la terre positive dans un systéme électrique á 3 fils, fixez le fil de terre du luminaire **(E)** (généralement en cuivre ou vert recouvert de plastique) á la sangle de fixation de fixation **(M)** avec la vis de terre **(S)** – **Voir Schéma 1**.
Remarque: Sur les sangles pour les appareils pris en charge á vis, installez d'abord les deux vis de fixation á sangle. Tout trou taraudé restante peut être utilisée pour la vis de terre.

Chaîne Accroché Luminaires

Boucle fil du luminaire au sol **(E)** (généralement en cuivre ou vert recouvert de plastique) sous la tête de la vis de terre **(S)** sur la sangle de fixation de fixation **(M)** et se connecter á l'extrémitré libre du fil de terre du luminaire directement sur le fil de terre du systéme de construction avec une taille appropriée connecteurs á visser – **Voir Schéma 2.**

Luminaires Aprés Montage

Brancher le fil de terre du luminaire **(E)** (générealement en cuivre ou vert recouvert de plastique) á la masse de l'alimentation avec une taille appropriée torsion sur le connecteur á l'intérieur de la poste. Couvrir extrémité ouverte du connecteur avec du mastic silicone pour former un joint étache á l'eau – **Voir Schéma 3.**

I.S. 18 tierra cableado instrucciones

ADVERTENCIA DE SEGURIDAD: LEA LAS INSTRUCCIONES DE CABLEADO Y LA TIERRA (IS 18), E INSTRUCCIONES ADICIONALES. APAUGE LA ALIMENTACIÓN DE CORRIENTE DURANTE LA INSTALACIÓN. SI SE REQUIERE NUEVO CABLEADO, CONSULTE CON UN ELECTRICIST A O AUTHORIDADES LOCALES PARA REQUISITOS DEL CÓDIGO

Instrucciones de cableado

Acesorios Cubierta

1. Conecte el cable de alimentación positive **(A)** (normalmente negro o la cara lisa, sin marcas del cable de dos conductores) de plomo accesorio positivo **(B)** con un giro de tamaño adecuado en el conector – **Véase la Figura 1 y 2.**
2. Conecte el cable de alimentación negativa **(C)** (por lo general de color blanco o el lado marcado estriado del cable de dos conductores) de plomo accesorio negativo **(D)**.
3. Por favor, consulte las instrucciones de puesta a tierra-a continuación para completar todas las conexiones eléctricas.

Accesorios Exterior

1. Conecte el cable de alimentación positiva **(A)** (normalmente negro el lado no marcado suave del cable de dos conductores) de plomo accesorio positivo **(B)** con un giro de tamaño approrpriately conector – **Véase la Figura 2 y 3.**
2. Conecte el cable de alimentación negative **(C)** (por lo general de color blanco o el lado marcado estriado del cable de dos conductores) de plomo accesorio negativo **(D)**.
3. Cubra el extreme abierto de conectores con sellador de silicona poara formar un sello hermético.

- Si va a instalar un soporte de fijación mural, use masilla para sella los espacios entre la placa de montaje del aparato (placa) y la pared. Esto ayudará a evitar que el agua entre en la boc salida. Si la superficie de la pared es de revestimiento solapado, utilice masilla y una plataforma de montaje accesorio especial.

4. Por favor, consulte las **Instrucciones de puesta a tierra**-a continuación para completar todas las conexiones eléctricas.

instrucciones puesta a tierra

Montaje Embutido Accesorios

Para conectar a tierra en un sistema eléctrico de 3 hilos, fije el cable de tierra del artefacto **(E)** (generalmente de cobre o verde recubierto de plástico) a la brida de montaje accesorio **(M)** con el tornillo de tierra **(S)** – **Véase la Figura 1.**
Nota : En las correas de accesorios compatibles tornillos, primero instale los dos tornillos de montaje de la correa. Cualquier agujero roscado restante puede ser utilizado para el tornillo de tierra.

Cadena Hung Accesorios

Loop alambre de tierra **(E)** (generalmente de cobre o verde recubierto de plático) debajo de la cabeza del tornillo de tierra **(S)** en la brida de montaje accesorio **(M)** y conectar con el extremo suelto del cable de tierra luminaria directamente al cable de tierra del sistema de construcción con un tamaño adecuado twist-conectores – **Véase la Figura 2.**

Accesorios Posterior Monte

Conecte el cable de tierra del artefacto **(E)** (generalmente de cobre o verde recubierto de plástico) a tierra de la fuente de alimentacón con conector de tamanño adecuado en el interior puesto enlaces en forma. Cubra el extremo abierto del conector con sellador de silicona para formar un sello hermético – **Véase la Figura 3.**